京都軟式野球連盟主催　　2021/8/31更新

第38回 全京都少年軟式野球選手権大会

わ：わかさスタジアム京都
岡：岡崎公園野球場
横：横大路運動公園グラウンド

亀岡	亀岡イースタン	1
乙訓	向日市 野球スポーツ少年団	2
中体連	向日市立寺戸中学校	3
中京	壬生ライガー	4
中体連	福知山市立日新中学校	5
伏見	京都ベアーズ	6
宮与	MYTベースボールクラブ	7
中体連	立命館宇治中学校	8
中体連	長岡京市立長岡中学校	9
宇治	京都宇治 ベースボールクラブ	10
下南	南シニアフリーダム	11
城陽	京都田辺東	12
舞鶴	鶴友クラブ	13
丹後	京丹後野球クラブ	14
中体連	城陽市立東城陽中学校	15
亀岡	須知ビクトリーズ	16
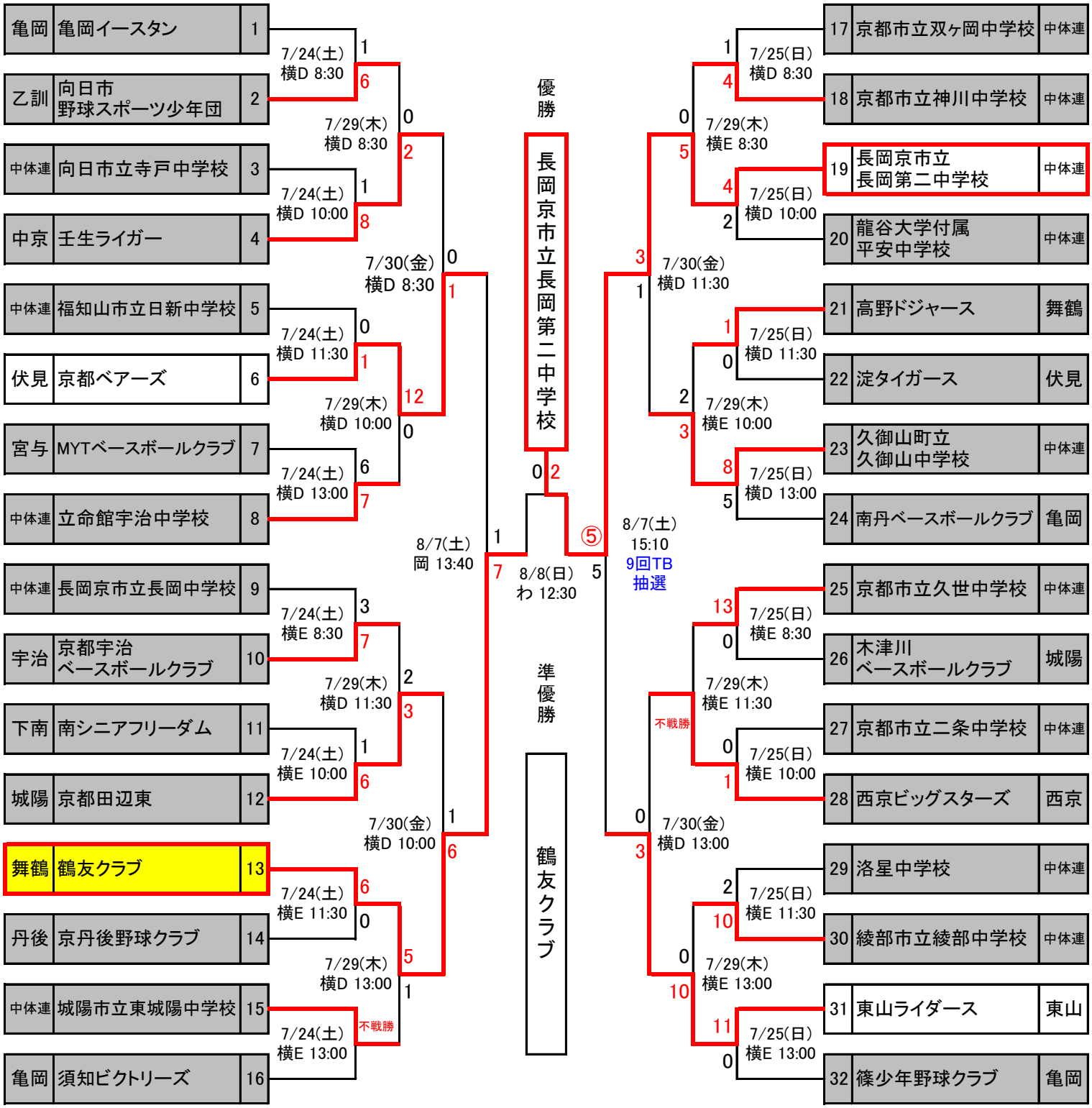
17	京都市立双ヶ岡中学校	中体連
18	京都市立神川中学校	中体連
19	長岡京市立 長岡第二中学校	中体連
20	龍谷大学付属 平安中学校	中体連
21	高野ドジャース	舞鶴
22	淀タイガース	伏見
23	久御山町立 久御山中学校	中体連
24	南丹ベースボールクラブ	亀岡
25	京都市立久世中学校	中体連
26	木津川 ベースボールクラブ	城陽
27	京都市立二条中学校	中体連
28	西京ビッグスターズ	西京
29	洛星中学校	中体連
30	綾部市立綾部中学校	中体連
31	東山ライダース	東山
32	篠少年野球クラブ	亀岡